GERÄTESTECKDOSE T 70 °C
appliance outlet

No. 5091 F

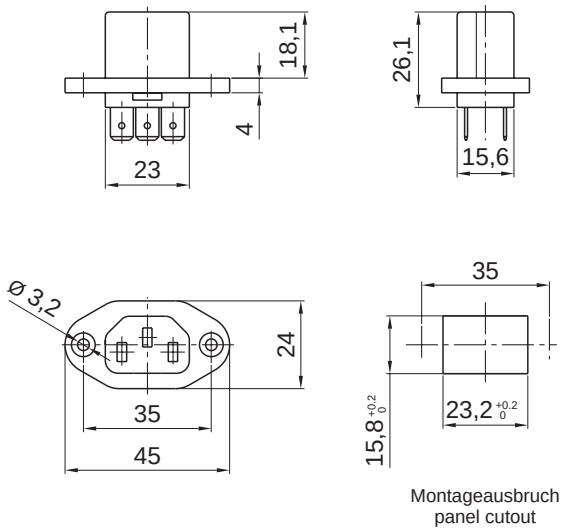

10A/250Vac
15A/250Vac
10A/250Vac
15A/250Vac

Geräteschutzklasse I / equipment class I
IEC 60320-2-2 / EN 60320-2-2 / VDE 0625-2-2
Geräteschutzklasse II / equipment class II
ICE 60320-2-2 / EN 60320-2-2 / VDE 0625-2-2

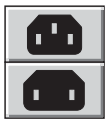

socket:
Polyamide PA6 – UL94V-0
terminals:
copper alloy, tin-plated
or nickel-plated

Sockel:
Polyamid PA6 – UL94V-0
Anschlüsse:
Kupferlegierung, verzinnt
oder vernickelt

Gängiger Artikel/selling article 5 0 9 1 – X – 4 4 4 0 – B – 1
5 0 9 1 – B – 4 4 0 0 – B – 1

Artikel-Nr./article-code	5 0 9 1 – X – ☐ ☐ ☐ 0 – ☐ – ☐	
Geräteschutzklasse II / equipment class II H	5 0 9 1 – B – ☐ ☐ 0 0 – ☐ – ☐	
Varianten choose from	L N ⏚	
Anschlüsse terminals: L, N	1, 4, 9	
Anschlüsse terminals: ⏚	1, 4, 9	
Farbe/colour	A, B, D	
Bauform/design	1, 2	

Auch einsetzbar zur direkten Netzweiterverbindung zwischen zwei Geräten ohne Einsatz einer Leitung.
Bitte beachten Sie unsere passenden Gegenstücke auf Seite 100
Bestellnummernsystem ⟶ Ausklappseite in unserem Katalog

can also be used for direct power interconnection between two appliances without jumper cord .
please note our mating parts on page 100
order code system ⟶ folding page in our cataloque