Spezifikationen EL-Folie „Multi A5“ 2006 grün/blau - 500nm

Mechanische Daten

Typ:	Multikontakt Grösse A5
Aufbau:	rückseitig isoliert
Dicke:	max. 0.6mm
Kontaktierung:	Lötpin 0.15x0.8mm
Betriebstemp.bereich:	- 40°C bis + 70°C
Lagertemp.bereich:	- 40°C bis + 85°C
Relative Luftfeuchtigkeit:	< 90% rel.

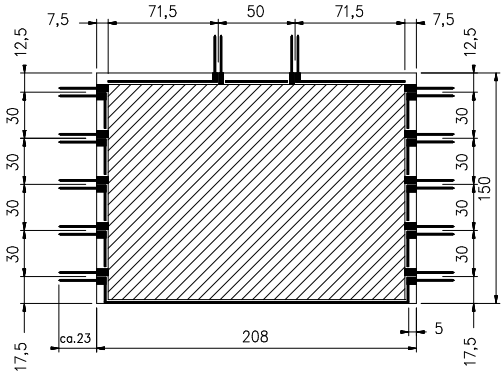

Elektrische Daten

Spannungsbereich:	bis max. 200V RMS
Spannungsform:	Sinus
Frequenzbereich:	bis max. 3 kHz
Wirkungsgrad η:	cd/VA
Passive Kapazität:	0.26 nF/cm2
Aktive Kapazität:	0.43 nF/cm2
	(bei 110V 400Hz)

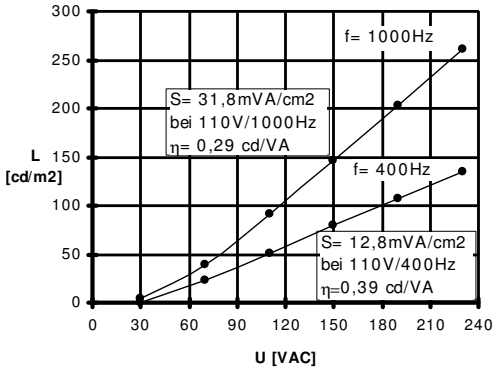

Optische Daten

Speisung:	110V 400Hz Sinus
Leuchtdichte:	50.3 cd/m2 bzw. 14.8 fL
Emissionsfarbe:	grün/blau 500nm
	x = 0.166, y = 0.374
Leuchtdichte-Gleichmässigkeit:	+/-5 %
Lebenserwartung:	unbegrenzt
Leuchtdichteverlauf L=f(t):	1000h ca. 80%
(RH < 80 %)	5000h ca. 50%

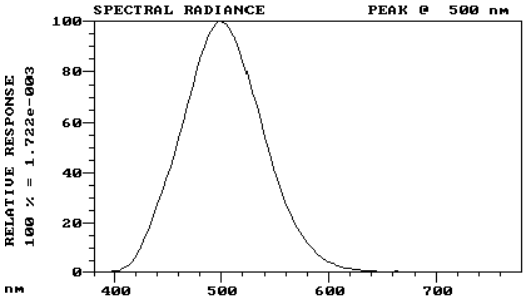

Änderungen vorbehalten

LUMITEC AG
GZS Strahlholz
CH-9056 Gais/Schweiz

Tel. ++41 71 791 07 37
Fax ++41 71 793 14 23
E-Mail mail@lumitec.ch

34941BCD85C226A
3C12570F600611C
CE_251701
E/A: 06.04.00 SS
G+F: 06.04.00 EE