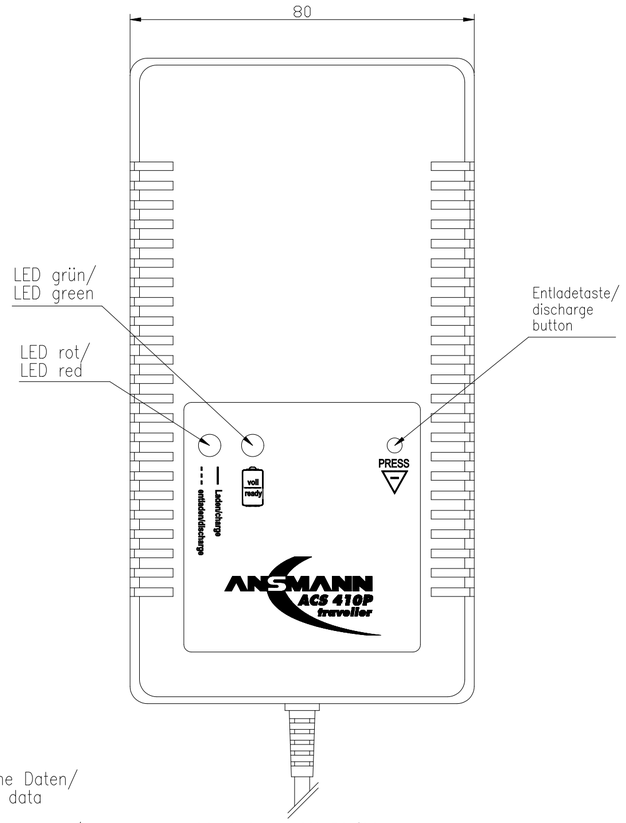

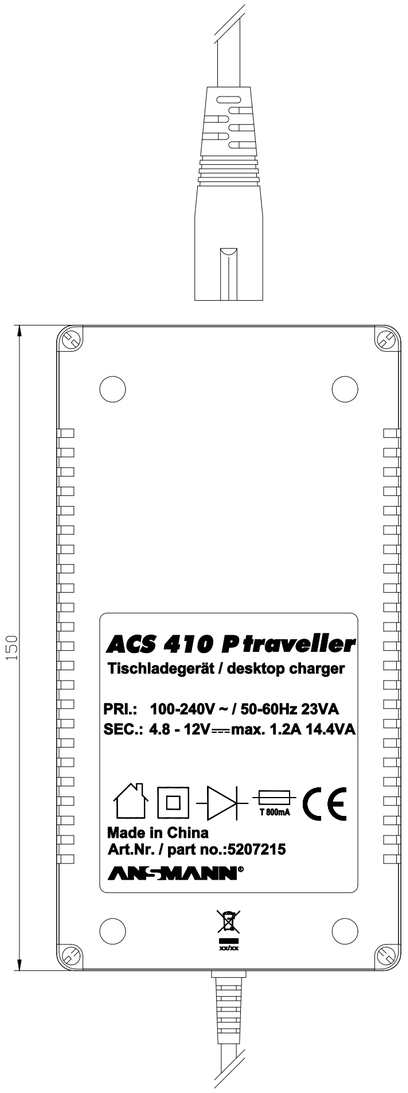

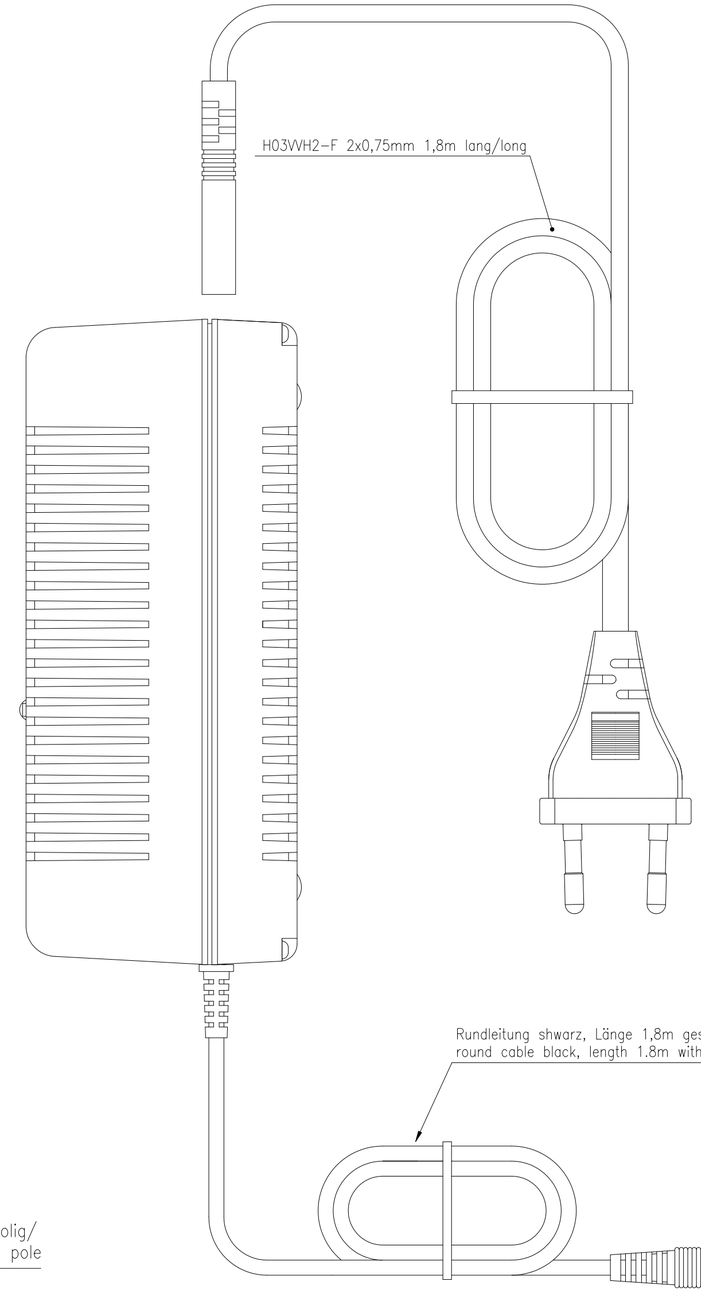

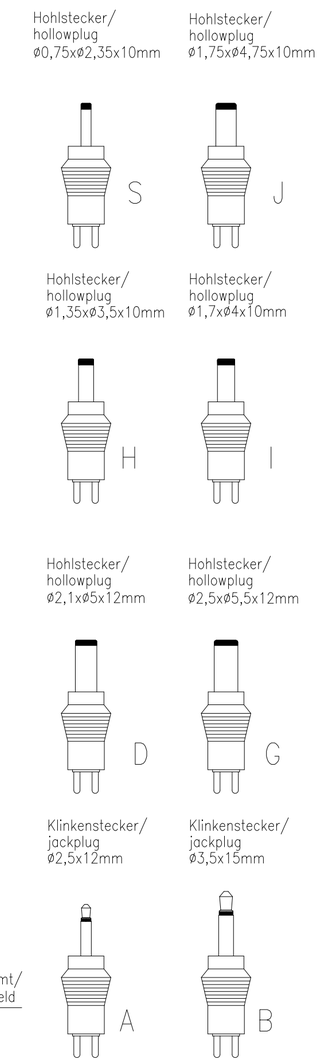

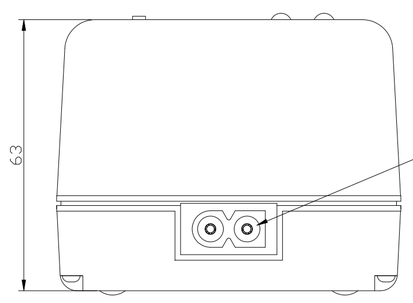

Technische Daten/ technical data		
Eingangsspannung/ input voltage	:	100–240V ±10% 50/60Hz
Ausgangsspannung/ output voltage	:	24V ±10% im Leerlauf/ no load 4–18V im Ladebetrieb/ in charge modus
Ladestrom/ charge current	:	1200mA ±10%
Vorladestrom/ pre charge current	:	150mA ±10% für/for ca. 4,5min.
Erhaltungsladung/ trickle charge	:	7–11mA
Entladestrom/ discharge current	:	150–300mA
Abschaltkriterien/ criterion of cut off	:	– ΔU –Erkennung – ΔU –detection
Sicherheitstimer/ safety timer	:	650min±10%
Ladeanzeigen/ charging indicators	:	LED rot/ LED red/ leuchtet bei Schnelladung: blinkt bei Entladung und kurzzeitig bei Akkukontakt lighting steadily during fast charge; flashing during discharge and for a moment at battery–contact
		LED gün/ LED green/ leuchtet nach beendeter Ladung; Erhaltungsladung lighting steadily after fast charge; trickle charge
Ladebeginn/ begin of charge	:	bei Akkukontakt oder nach Entladung/ at battery–contact or after discharge
Isolation/ insulation	:	4 kV Eingang/Ausgang primary/secondary
Schutzart/ protection	:	IP 20

Temperatur/ temperature	:	Funktionstemperatur/ operating temperature 0°C...+25°C
		Lagertemperatur/ storage temperature –25°C...+70°C
Gewicht/ weight	:	570g inkl. Verpackung und Zubehör/ 570g incl. packaging and accessories
Verpackung/ packaging	:	Einzelverpackung weiße FS ca. 110x65x320mm (LxBxH) individual package, white folding box approx. 110x65x320mm (LxWxH)

Approbationen/ approvals : CE

Lieferumfang/ delivery details :
1 Stück Tischladegerät/
1 pcs desk top charger
8 teiliges Sekundärsteckerset/
8 pcs secondary plugs
1 Stück Netzleitung 1,8m lang/
1 pcs netcable 1,8m long
1 Bedienungsanleitung/
1 operating instructions

Version	Änderung/Change	Datum/Date	Name
V2	"Made in China" added	31.03.10	MF
V2	Germany removed	02.07.08	JE
V2	package regulation is V2	20.07.06	VS
V1	backside printing,technical datas	13.01.04	AS
V1	data sheet updated	14.07.03	SM

Verwendungsbereich/Applicaton range
für Anfrage/for inquiry xxx/xx

Zul. Abweichung/ Allowable deviation

Oberfläche/ Surface

	Datum/Date	Name
Bearbeitet/ Drawn by	02.03.	S.P.
Geprüft/ Checked by		

Ursprung/Origin Proj. XXX/XX/XX

Maßstab/Scale 1:1

Gewicht/Weight

Werkstoff/Work material, Modell-Nr.

Zeichnungsname/Drawing name
ACS 410 P traveller
Tischladegerät/ desk top charger

Zeichnungsnummer/Drawing number
Artikelnummer/Part number
5207215

Blatt/ Sheet 1

Ersatz für/Replaced by

Ersatz durch/Replacement through:

Diese Zeichnung/CAD-Daten dürfen ohne unsere Genehmigung weder vervielfältigt noch Dritten zugänglich gemacht werden. Ihre Benutzung ist nur für die Zwecke gestattet, für die wir sie ausdrücklich zur Verfügung gestellt haben. Die Zeichnung/CAD-Daten sind auf Verlangen jederzeit zurückzugeben. Zuwiderhandlungen sind strafbar und verpflichten zum Schadenersatz. Für den Fall der Anmeldung eines Patentes oder Gebrauchsmusters bleiben alle Rechte vorbehalten. ANSMANN betreibt eine Politik der kontinuierlichen Weiterentwicklung. Wir behalten uns vor, jederzeit ohne Vorankündigung zu verändern oder zu verbessern / This drawing/files CAD data must not be multiplied nor made accessible to third parties without our explicit approval. On request this drawing/CAD data have to be returned to us at any time. Any contravention is punishable and leads to compensation. In case of application of a patent or a utility model all rights are reserved. ANSMANN pursue a policy of continuous development. Therefore we reserve the right to modify and improve at any time the product described in this data sheet without prior notice. Their use is only permitted for those purposes for which we made them available expressly.