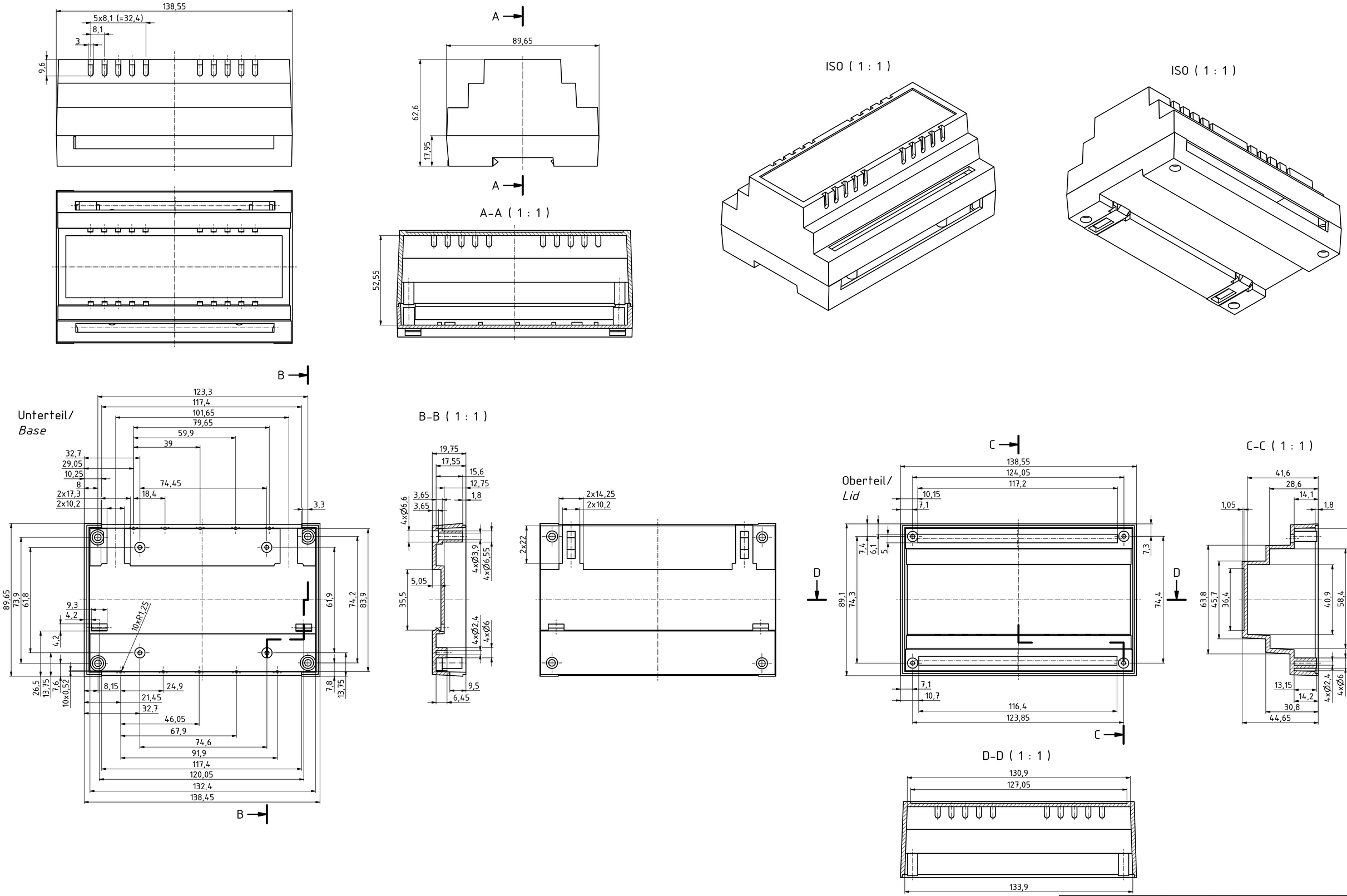

"Schutzvermerk nach DIN ISO 16016 beachten" "Please pay attention to copyright note DIN ISO 16016"

RND components

	Datum/Date	Name/name	Zeichnungs-Nr. / Drawing-No.: 1K 5455.042.01
Gezeichnet	22.07.2018	AR	RND 455-01252
Kontrolliert			Katalogzeichnung/Catalogue drawing
Norm			
			2504234.idw — 1:1 (2:1) — A1
Status	Ä.Nr/Alt.No	Datum/Date	Name