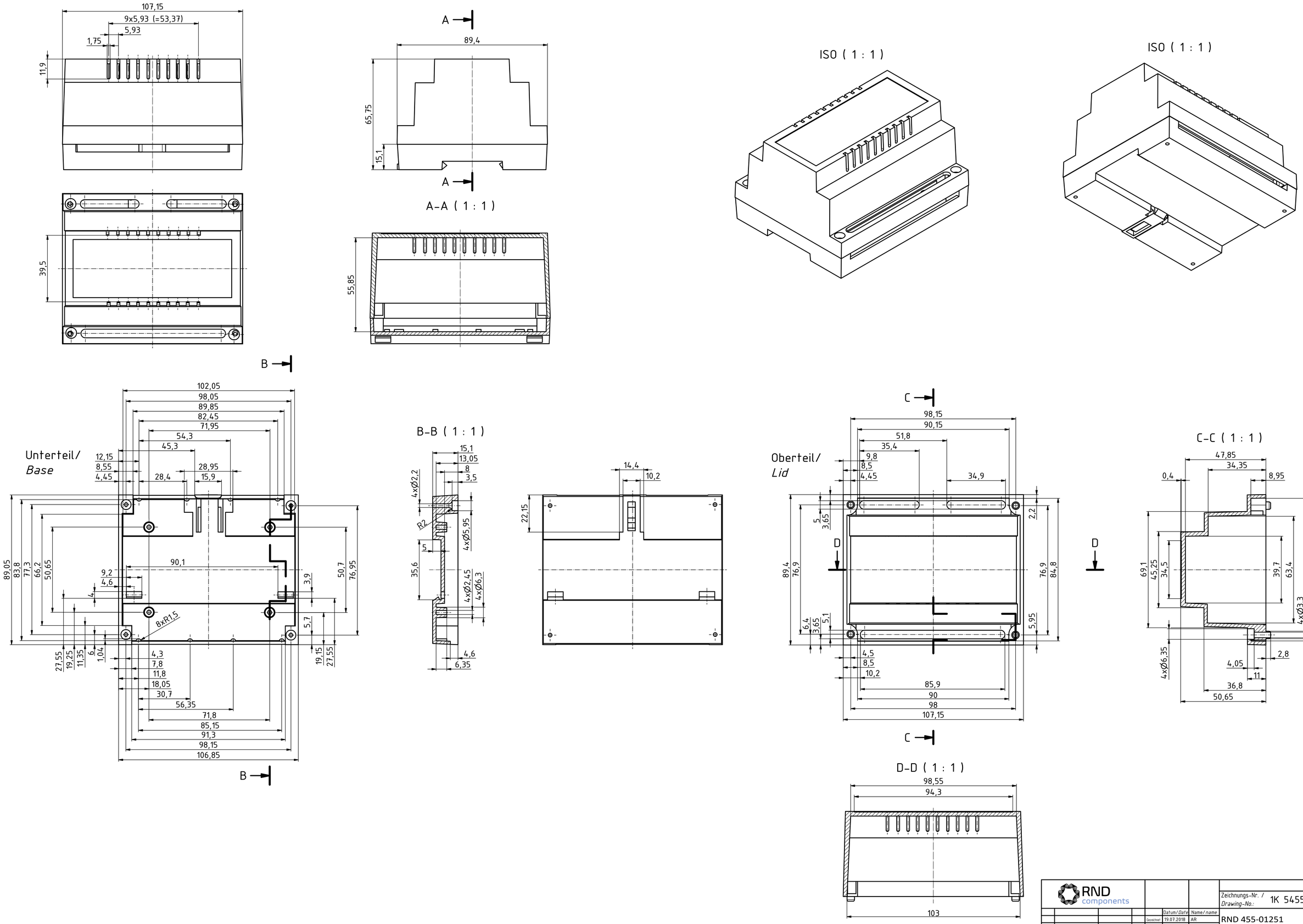

RND components

Zeichnungs-Nr. / Drawing-No.:	1K 5455.039.01		
Datum/Date	Name/name		
Gezeichnet	19.07.2018	AR	RND 455-01251
Kontrolliert			Katalogzeichnung/Catalogue drawing
Norm			
2504231.idw	1:1	A1	
Status	Ä.Nr/Alt.No	Datum/Date	Name

"Schutzvermerk nach DIN ISO 16016 beachten" "Please pay attention to copyright note DIN ISO 16016"