WERMA SIGNALTECHNIK **695**

EN 60947-5-1
DIN EN ISO 14644-1 Air Cleanliness Class 2

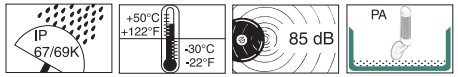

695 300 55	695 200 55	695 000 55
550 g	420 g	420 g
695 310 55	**695 210 55**	**695 010 55**
530 g	400 g	400 g

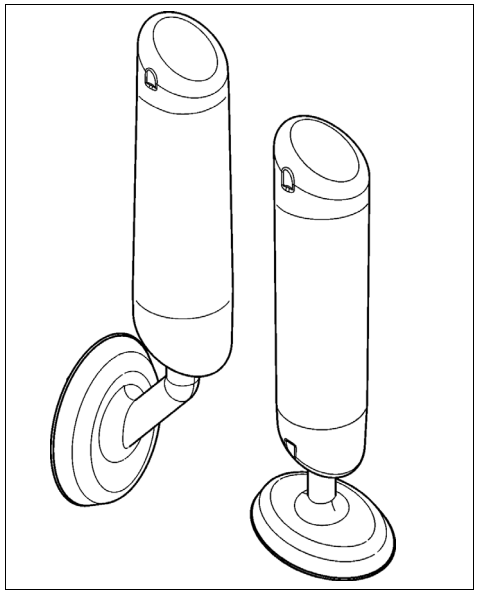

310.695.001.0113 ©Ⓓ

WERMA SIGNALTECHNIK

WERMA Signaltechnik GmbH + Co. KG
D-78604 Rietheim-Weilheim
Telefon +49 (0)7424 / 9557-0
Telefax +49 (0)7424 / 9557-44
info@werma.com
www.werma.com

Ⓓ Anschluss **ausschließlich** durch ausgebildete Elektro-Fachkräfte.
Ⓖⓑ Electrical connection is to be made by trained electrical specialists **only**.
Ⓕ Le branchement doit **uniquement** être effectué par des professionnels.
Ⓘ Il collegamento deve essere eseguito **solo** da elettricisti specializzati.
Ⓔ La conexión **sólo** debe ser realizada por electricistas debidamente formados.
Ⓟⓣ A ligação deve ser feita **exclusivamente** por profissional eléctrico especializado.
Ⓝⓛ De aansluiting mag **enkel** gebeuren door erkende vakmensen.
Ⓒⓩ Připojení smí **provádět** pouze kvalifikovaný personál.
Ⓟⓛ Podłączenie **wyłącznie** przez specjalistów-elektryków.
Ⓕⓘ Liittäminen kuuluu **ainoastaan** koulutettujen sähköalan ammattilaisten tehtäviin.
Ⓡⓤⓢ Подключение проводится только специалистом-электриком.
Ⓣⓡ Bağlantı **sadece** eğitimli elektrik teknisyenleri tarafından yapılmalıdır.
Ⓒⓝ 布线需由专业电工执行

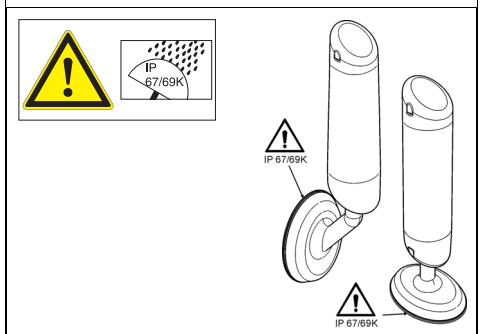

~~100% Isopropanol~~

Ⓓ Reinigung mit Alkohol-Lösungen in höher Konzentration sollte vermieden werden.
Ⓖⓑ Cleaning with highly concentrated alcohol solutions should be avoided.
Ⓕ Le nettoyage avec une solution alcoolisée à concentration élevée doit être évité.

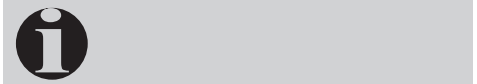

695 300 55	24 V=, 3 x ≤120 mA + 1 x ≤ 20 mA
695 200 55	24 V=, ≤ 240 mA + 1 x ≤ 20 mA
695 000 55	24 V=, ≤ 250 mA + 1 x ≤ 20 mA
695 310 55	24 V=, 3 x ≤120 mA + 1 x ≤ 20 mA
695 210 55	24 V=, ≤ 240 mA + 1 x ≤ 20 mA
695 010 55	24 V=, ≤ 250 mA + 1 x ≤ 20 mA

1 1a - 695 x00 55
1b - 695 x10 55

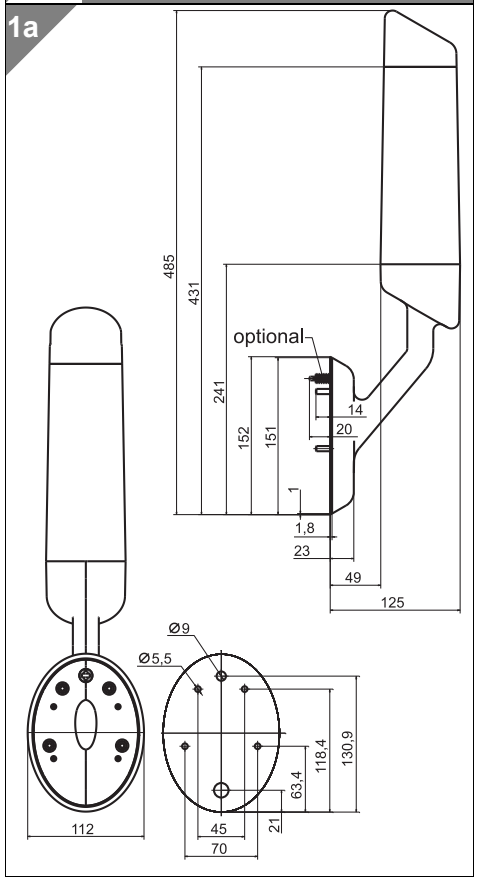

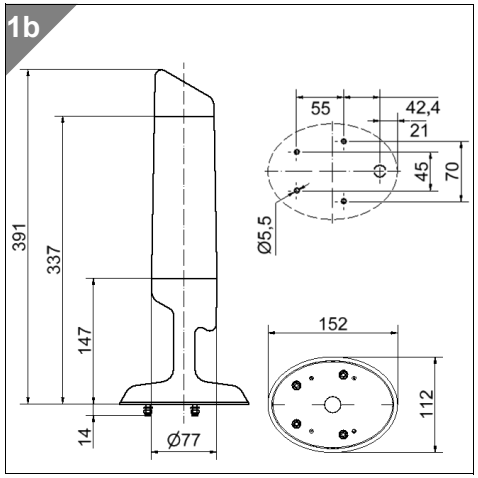

2 2a - 695 x00 55
2b - 695 x10 55

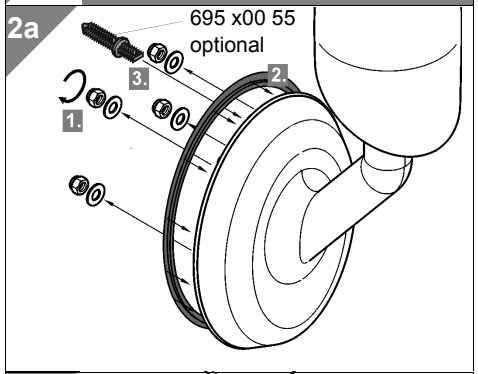

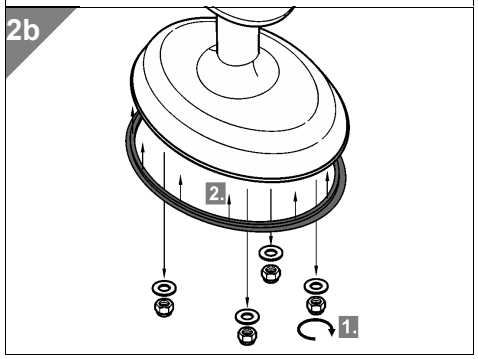

3
3a - 695 x00 55
3b - 695 0x0 55, 695 2x0 55

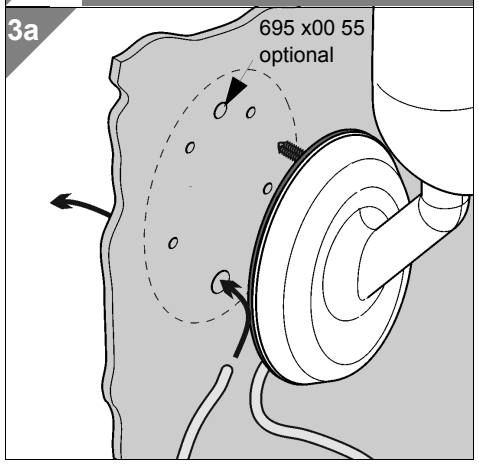

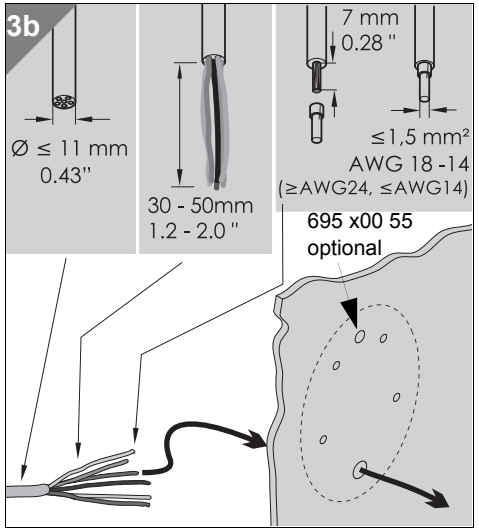

4
4a - 695 3x0 55
4b - 695 0x0 55, 695 2x0 55

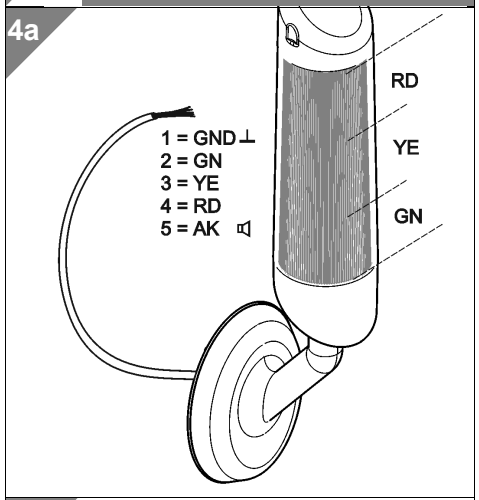

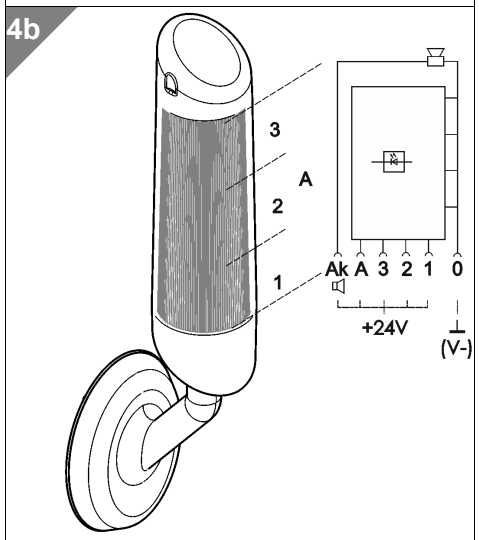

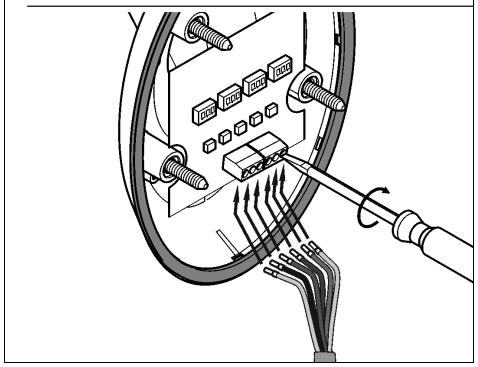

5
5a - 695 0x0 55
5b - 695 2x0 55

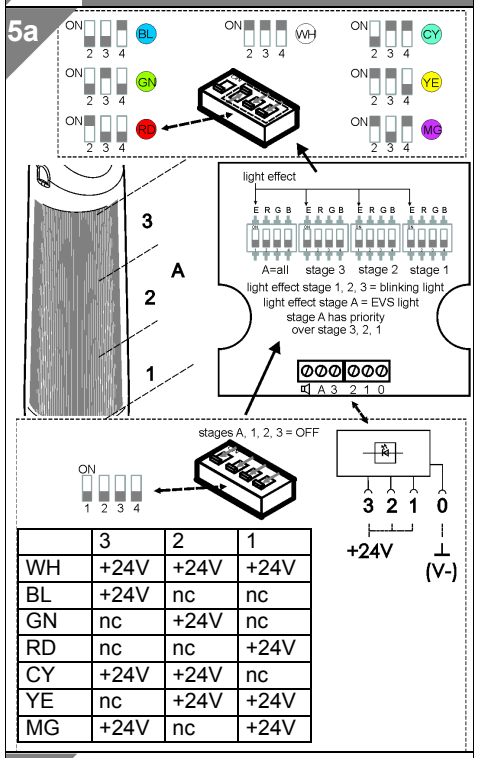

	3	2	1
WH	+24V	+24V	+24V
BL	+24V	nc	nc
GN	nc	+24V	nc
RD	nc	nc	+24V
CY	+24V	+24V	nc
YE	nc	+24V	+24V
MG	+24V	nc	+24V

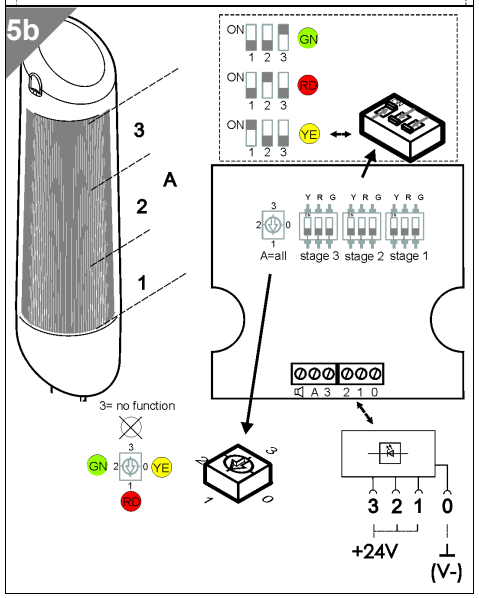

6
6a - 695 x00 55
6b - 695 x10 55

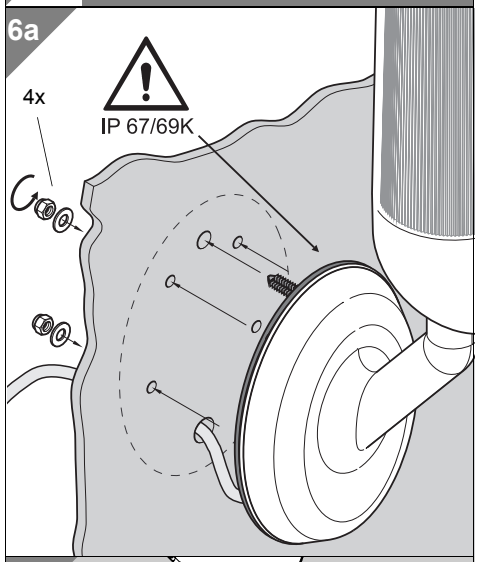

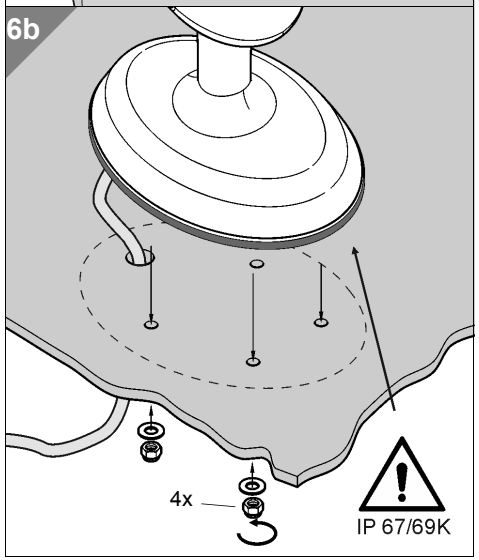

310.695.001.0113

© D

WERMA SIGNALTECHNIK

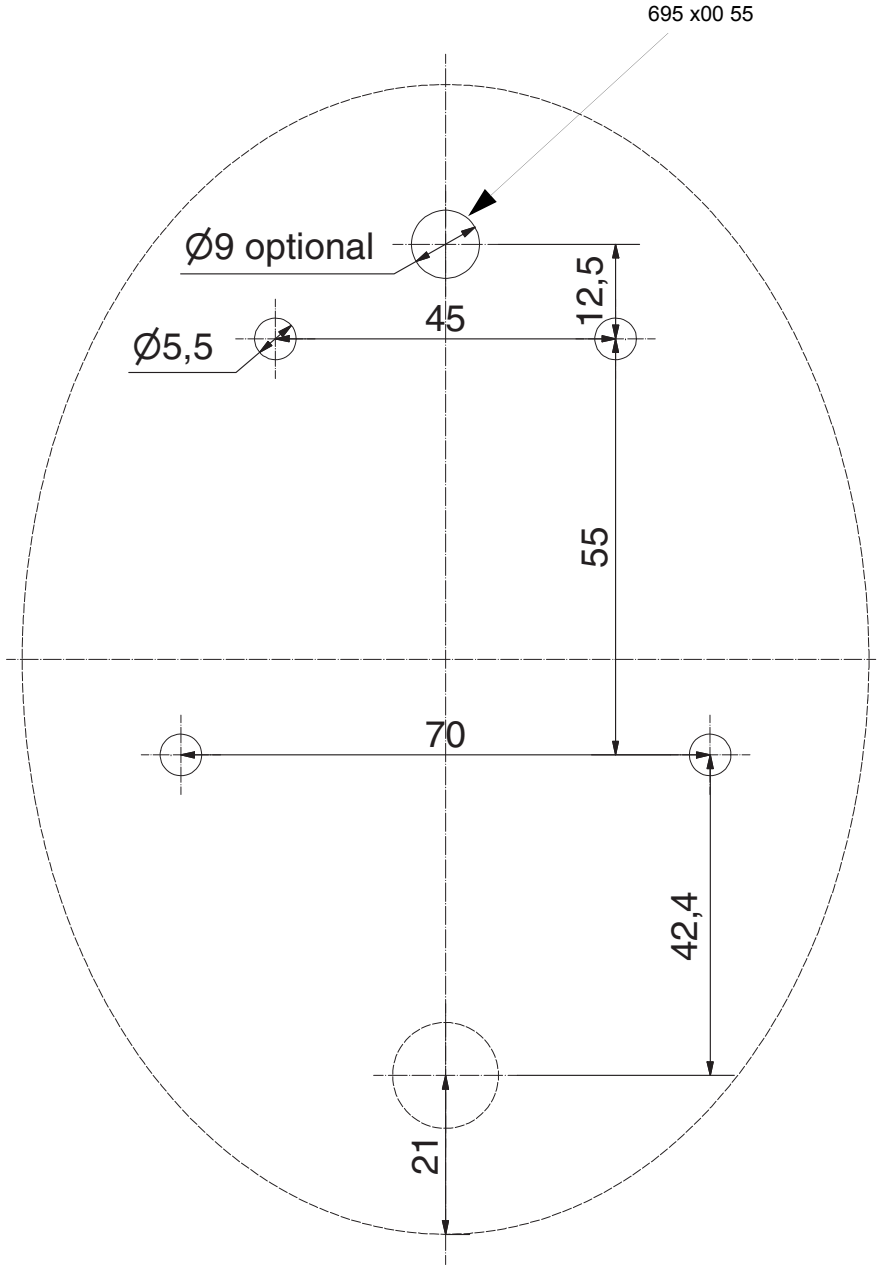

310.695.001.0113

©D

WERMA
SIGNALTECHNIK