WERMA SIGNALTECHNIK **630,634,635**

EN 60947-5-1

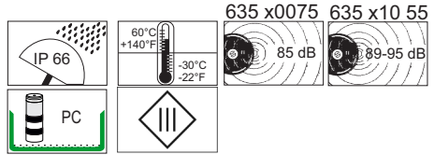

KombiSIGN 40

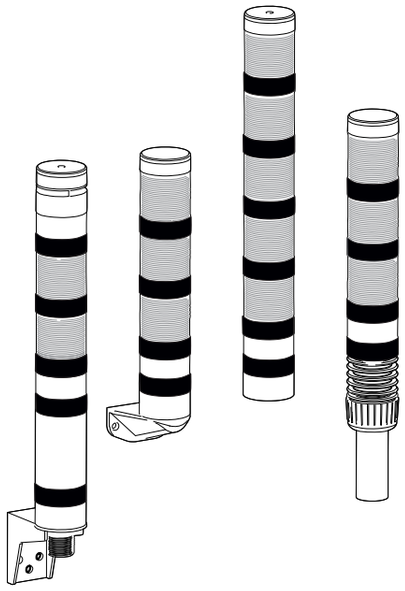

310.630.001.1015© (D)

WERMA SIGNALTECHNIK

WERMA Signaltechnik GmbH + Co. KG
D-78604 Rietheim-Weilheim
Telefon +49 (0)7424 / 9557-0
Telefax +49 (0)7424 / 9557-44
info@werma.com
www.werma.com

DANGER

(D) Anschluss **ausschließlich** durch ausgebildete Elektro-Fachkräfte.
(GB) Electrical connection is to be made by trained electrical specialists **only**.
(F) Le branchement doit **uniquement** être effectué par des professionnels.
(I) Il collegamento deve essere eseguito **solo** da elettricisti specializzati.
(E) La conexión **sólo** debe ser realizada por electricistas debidamente formados.
(PT) A ligação deve ser feita **exclusivamente** por profissional elétrico especializado.
(NL) De aansluiting mag **enkel** gebeuren door erkende vakmensen.
(CZ) Připojení smí **provádět** pouze kvalifikovaný personál.
(PL) Podłączenie **wyłącznie** przez specjalistów-elektryków.
(FI) Liittäminen kuuluu **ainoastaan** koulutettujen sähköalan ammattilaisten tehtäviin.
(RUS) Подключение проводится только специалистом-электриком.
(TR) Bağlantı **sadece** eğitimli elektrik teknisyenleri tarafından yapılmalıdır.
(CN) 布线需由专业电工执行

DANGER
EVS 634 x40 75

(D) Bei Epilepsie ungeeignet!
(GB) Unsuitable for epilepsy sufferers.
(F) Ne convient pas aux personnes souffrant d'épilepsie.
(I) Inadatto per epilettici.
(E) Inadecuado para epilépticos.
(PT) Não aconselhavel a pessoas que sofram de Epilepsia.
(NL) Niet geschikt voor epileptici.
(CZ) Nevhodné pro epileptiky.
(PL) Nie stosować przy zchorzeniu padaczki.
(FI) Ei sovellu epileptikoille.
(RUS) Не подходит для страдающих эпилепсией.
(TR) Epilepsi hastaliği olanlarin kullanmamasi önerilir.
(CN) 不适用于癫痫病患者

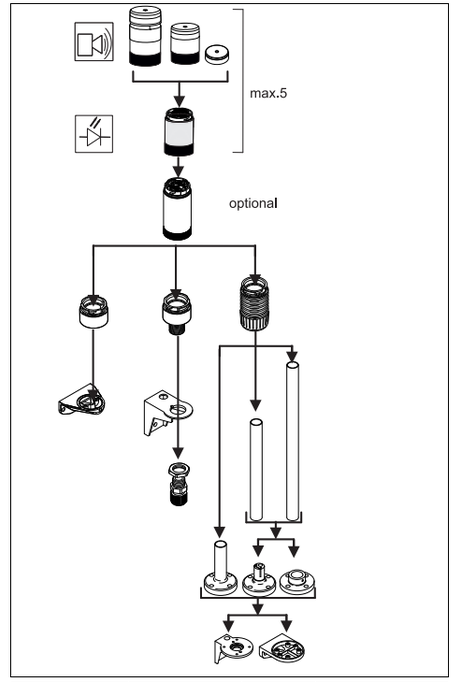

	630 x00 75	24V≃	
TwinLIGHT	634 x10 75 634 x30 75	24V≃ 24V≃	I_{max} 50 mA I_{max} 50 mA
TwinFLASH	634 x20 55 634 x40 55	24V = 24V =	I_{max} 65 mA I_{max} 65 mA
Multicolour	634 450 55	24 V=	I_{max} 100 mA
Sounder	635 x00 75 635 x10 75	24V≃ 24V≃	I_{max} 80 mA I_{max} 200 mA

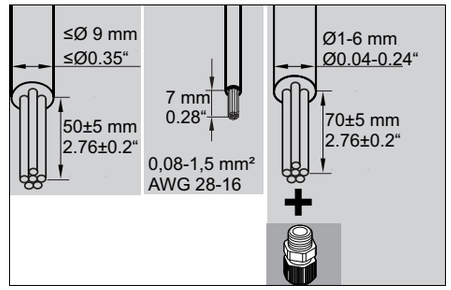

1 960 630 01, 960 630 05 +630 x10 75

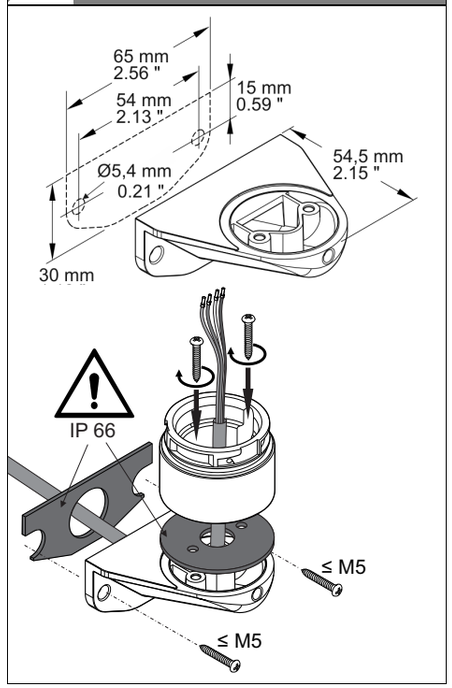

2 630 710 00 630 810 00

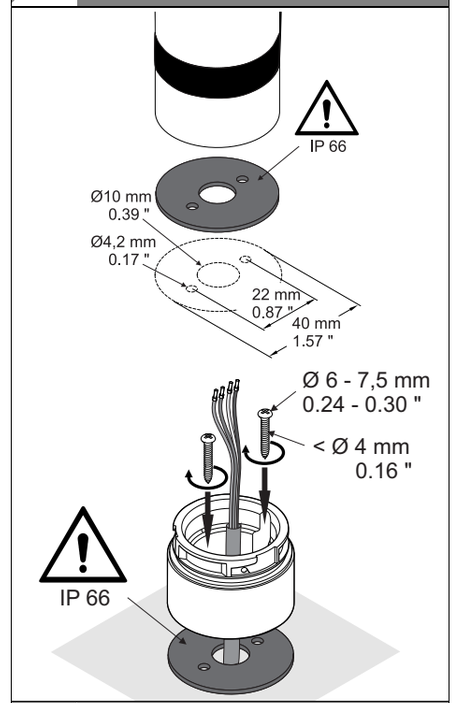

3 630 720 00 630 820 00

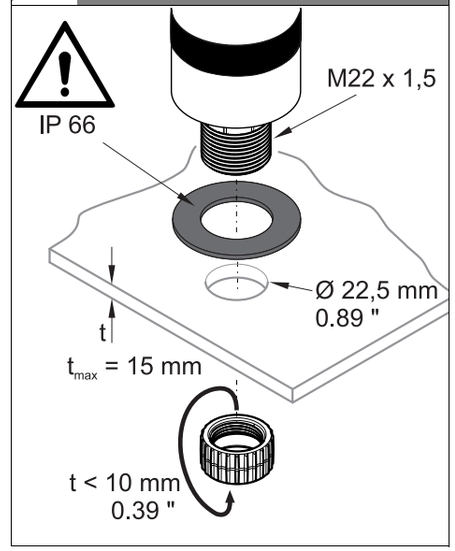

4 630 720 00, 630 820 00 + 960 630 02, 960 630 06

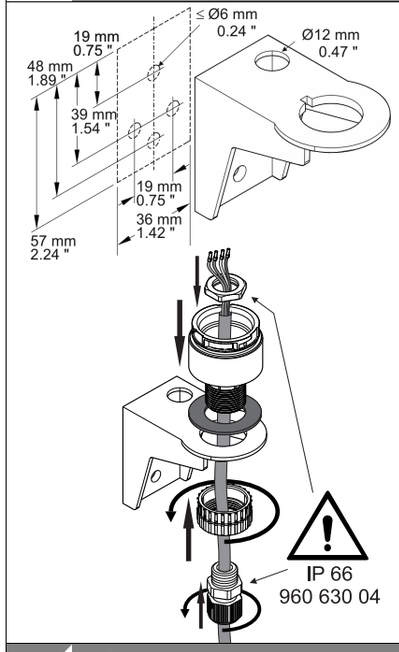

5 630 730 00 630 830 00

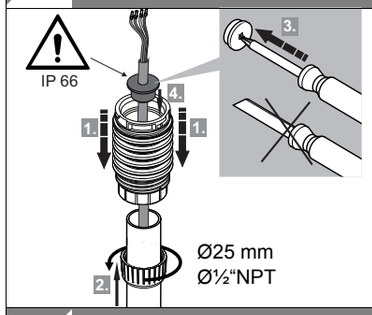

6 Optional 960 630 0x

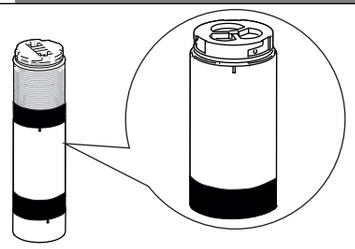

7 630 700 00 630 800 00

⚠ DANGER

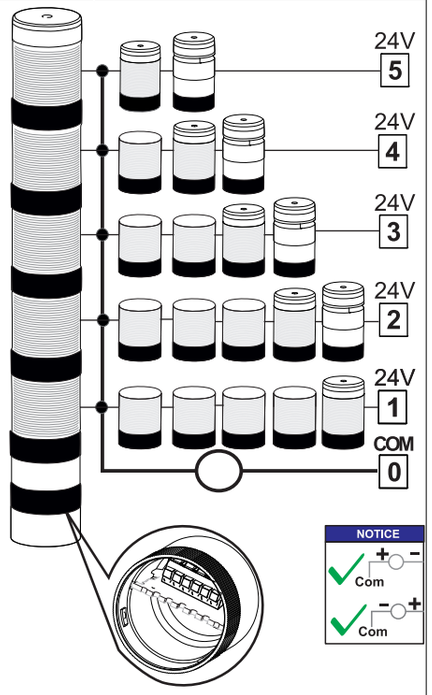

NOTICE
Multicolour 634 450 55

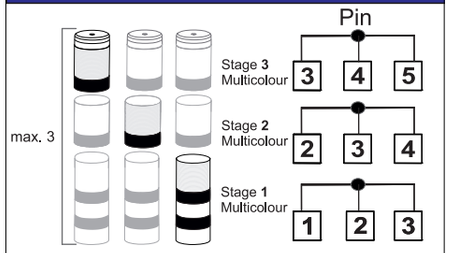

Colour (**RD**)	**24V**		
Colour (**GN**)		**24V**	
Colour (**YE**)	**24V**	**24V**	
Colour (**BU**)			**24V**
Colour (**WH**)	**24V**	**24V**	**24V**
Colour (**CYAN**)		**24V**	**24V**
Colour (**VIOL**)	**24V**		**24V**

7a 634

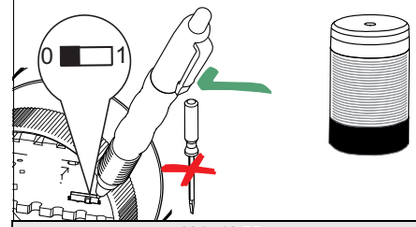

TwinLIGHT	634 x10 75 634 x30 75
Dip-Schalter Dip-Switch	**Leuchtbild Light effect**
1	Dauerlicht Permanent light
0	Blinklicht Blinking light
TwinFLASH	**634 x20 55 634 x40 55**
Dip-Schalter Dip-Switch	**Leuchtbild Light effect**
0	Blitzlicht Flashing light
1	EVS

7b 635 x00 75

⚠ WARNING

max. 85dB

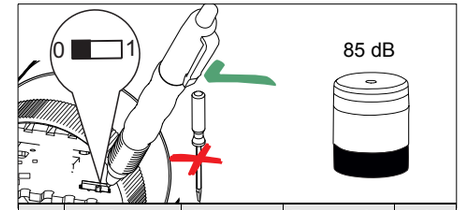

Tone	Dip-Schalter Dip-Switch	Tone type	Frequencies	Pulse
1	0		2900Hz	1 HZ
2	1		2900 Hz	

7c 635 x10 55

⚠ WARNING

max. 89-95dB

3d

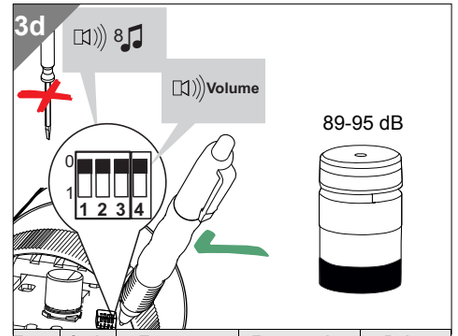

Tone	Code 1234	Tone type	Frequencies	Pulse
1	000x	Dauerton continuous,	4300 Hz	
2	100x	Dauerton continuous,	2100 Hz	
3	010x	pulsierend, pulse	4300 Hz	1 Hz
4	110x	pulsierend, pulse	2100 Hz	1 Hz
5	001x	pulsierend, pulse	4300 Hz	420 Hz
6	101x	pulsierend, pulse	2100 Hz	420 Hz
7	011x	pulsierend, pulse	4300 Hz	20 Hz
8	111x	Sweep	2100-4300 Hz	
Volume				
	000x	95 dB / 89 dB		

8

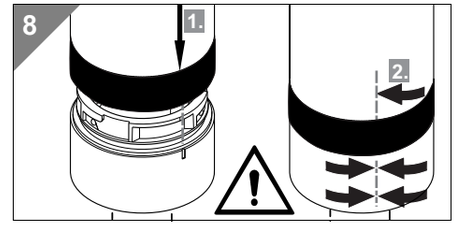

©D

WERMA SIGNALTECHNIK