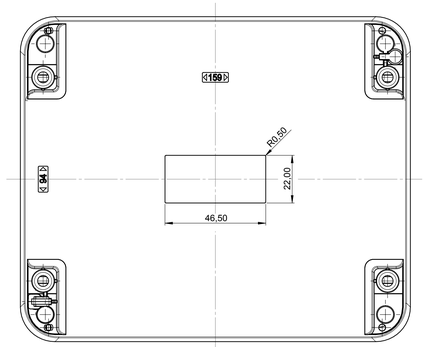

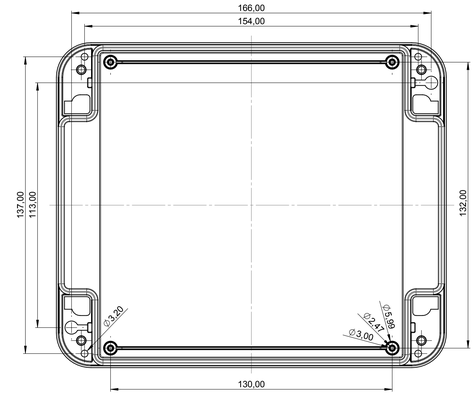

Obererteil Innenansicht
Top part inside view

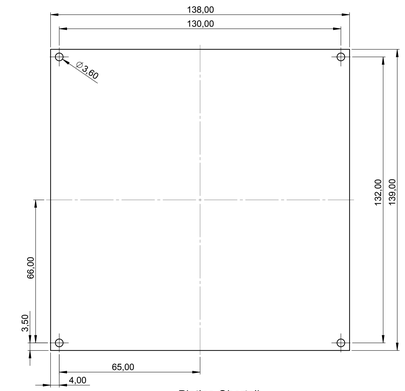

Platine Oberteil
PCB top part

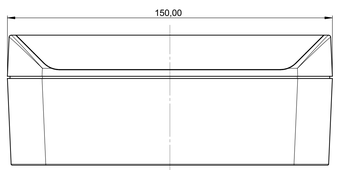

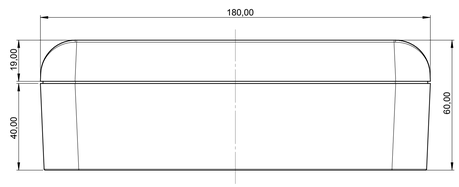

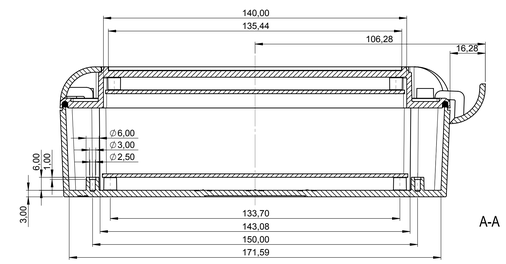

A-A

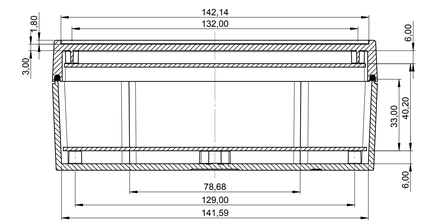

B-B

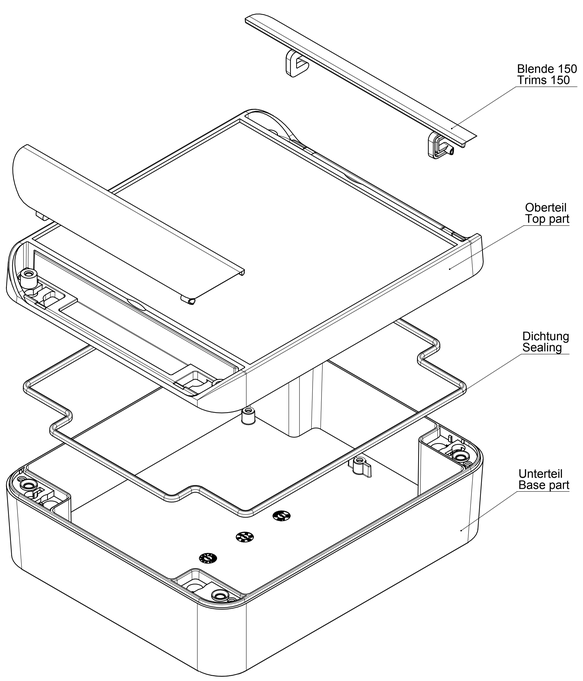

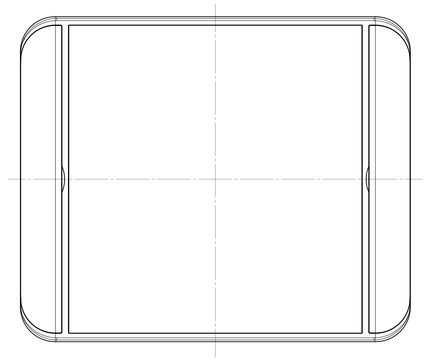

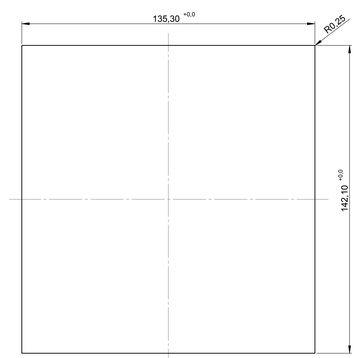

Folientastatur
Membrane keyboard

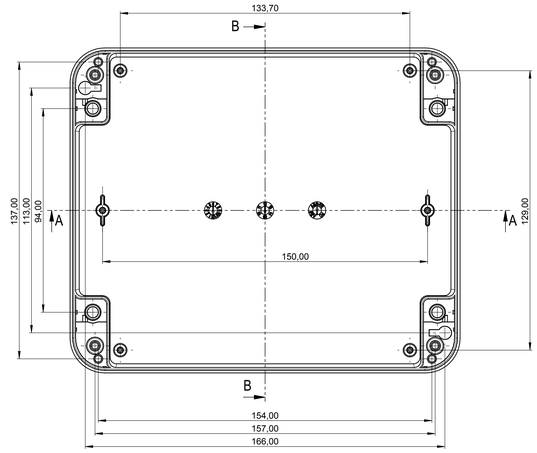

Unterteil Innenansicht
Base part inside view

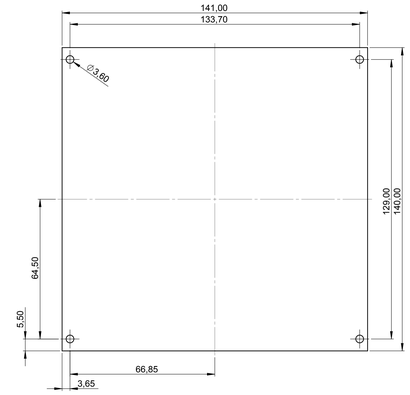

Platine Unterteil
PCB base part

Informationskopie wird nicht aktualisiert Copy for Information will not be updated	Erst. am: 28.03.2011 Erst. von: Hasselb Freig. am: 14.10.2013 Freig. von: J. Altmann Revision: 02	Toleranzen: DIN 16901 T130 Volumen:	Status: SERIENFREIGABE Zeichnungsart: KUNDE	DIN 6 Teil 2
Technische Änderungen vorbehalten. Irrtümer oder Druckfehler begründen keinen Anspruch auf Schadenersatz. Wichtige Einbaumaße bitte direkt mit dem aktuellen Produkt abstimmen. Subject to technical modification without prior notice. Typographical and other errors do not justify any claim for damages. All dimensions should be verified using an actual moulded part. Sous reserve de modifications techniques. Toute erreur ou faute d'impression ne justifie aucune demande d'indemnisation. Nous prions les clients de vérifier les dimensions des composants avec les boîtiers avant le montage.	This document contains proprietary information of OKW Gehäusesysteme GmbH and is tendered subject to the conditions that the information be retained in confidence not be reproduced or copied and not be used or incorporated in any product.		SMART-BOX 150 SMART-BOX 150 x 180 C6015181 Für dieses Dokument behalten wir uns alle Urheberrechte vor. Es darf auch auszugsweise weder weiter vervielfältigt noch Dritten in irgendeiner Form zugänglich gemacht werden.	M 1:1 Datenname: 00012894