Unterteil flach, Ausf.II
Innenansicht
Bottom part flat, vers. II
inside view

B 40 46 717

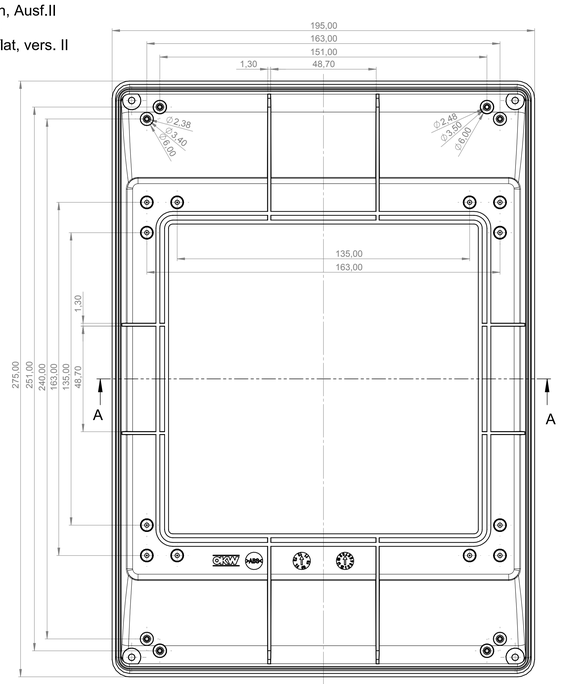


Montageplatte für Glaspanel
Aussenansicht
Mounting plate for glass panel
outside view

B 41 46 203

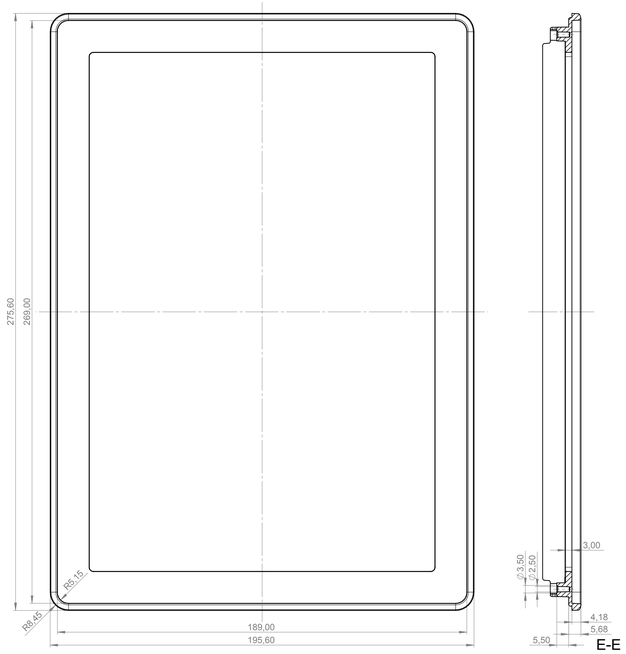


Montageplatte für Glaspanel
Innenansicht
Mounting plate for glass panel
inside view

B 41 46 203

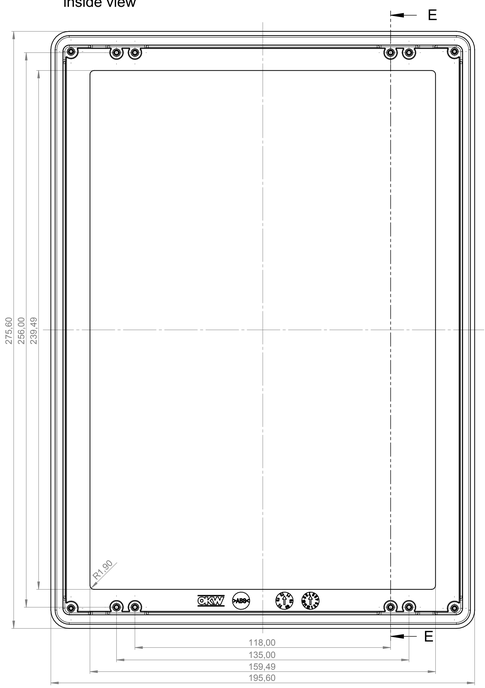


Glaspanel
Glass panel

B 41 46 203

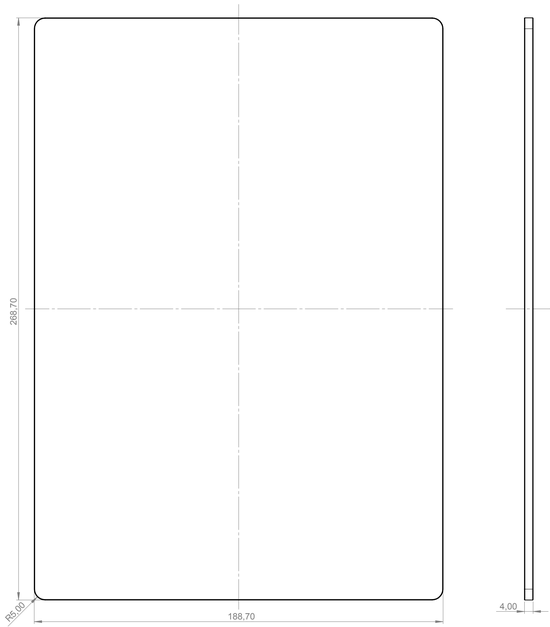


Batteriefach
Battery compartment B 41 46 047

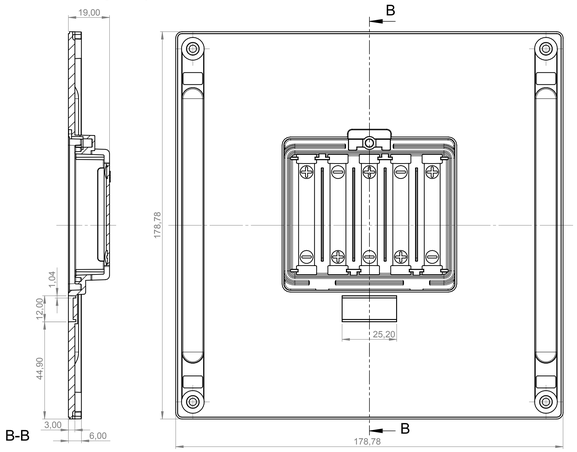


Bodenplatte mit Rastleisten
Bottom panel with snap-in strips

B 41 46 257

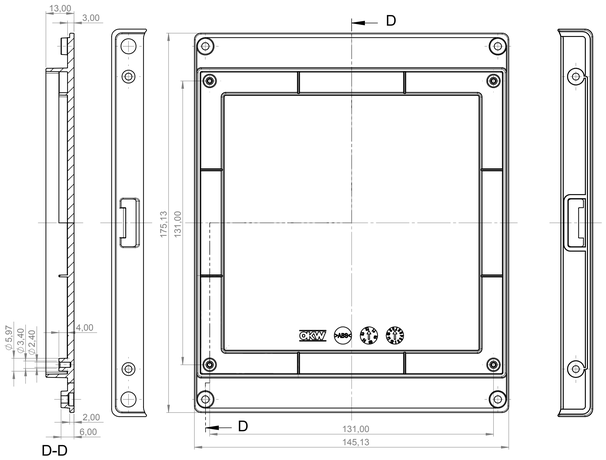


Frontplatte ABS
Aussenansicht
Front panel ABS
outside view

B 41 46 107

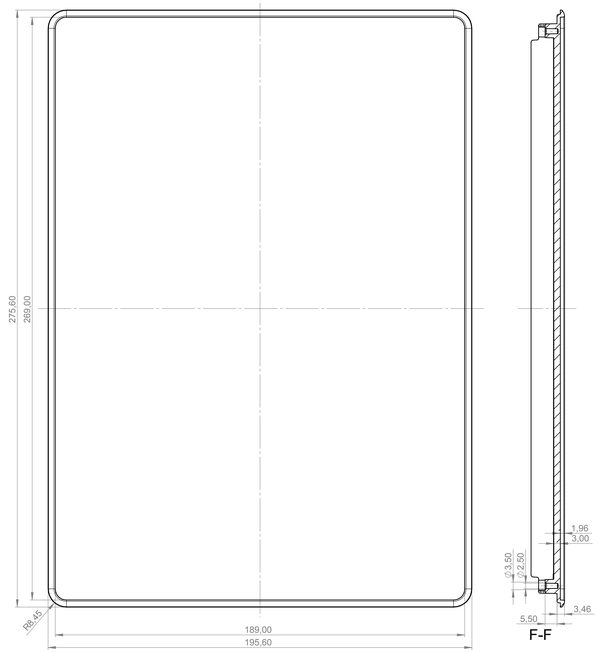





Frontplatte ABS
Innenansicht
Front panel ABS
inside view

B 41 46 107

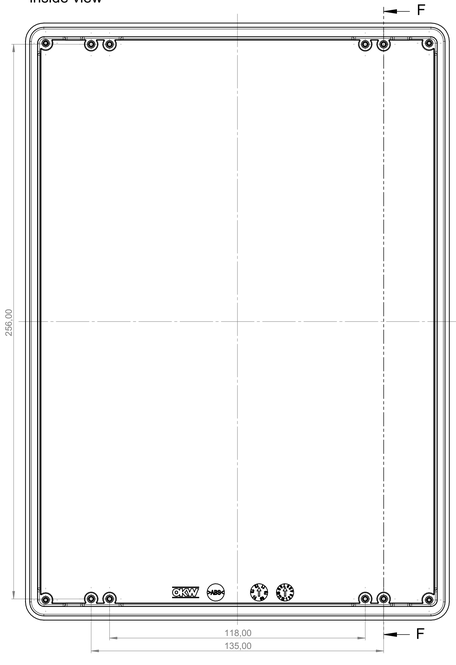


Bodenplatte mit Grifmulde
Bottom panel with handle recess B 41 46 167

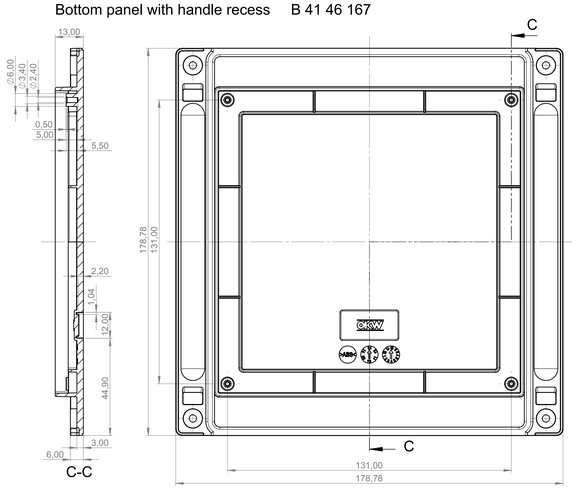


| | | | | |
|---|---|---|---|---|
| Informationskopie<br>wird nicht aktualisiert<br>Copy for Information<br>will not be updated | Bearb. am: 28.06.11<br>Ersteller: Hasselb<br>Freigabe:<br>Rev. Index: 2<br>Stand: | Material:<br><br>Farbe: | Toleranzen:<br>DIN 16901 T130<br>Zeichnungsart:<br>KUNDE | DIN 6 Teil 2 |
| Technische Änderungen vorbehalten. Intümer oder Druckfehler begründen keinen Anspruch auf Schadenersatz. Richtige Einbaumaße bitte direkt mit dem aktuellen Produkt abstimmen.<br>Subject to technical modification without prior notice. Typographical and other errors do not justify any claim for damages. All dimensions should be verified using an actual moulded part.<br>Sous réserve de modifications techniques. Toute erreur ou faute d'impression ne justifie aucune demande d'indemnisation. Nous prions les clients de verifier les dimensions des composants avec les boîtiers avant le montage. | OKW GEHÄUSE SYSTEME | This document contains proprietary information of OKW Gehäusesysteme GmbH and is tendered subject to the conditions that the information be retained in confidence not be reproduced or copied and not be used or incorporated in any product.<br>INTERFACE-TERMINAL L<br>Vers.II flat, glass panel, front panel ABS<br>B4046*** | | Maßstab:<br>1:1<br>Bearbeiter:<br>Hasselb<br>Dateiname:<br>00011980 |

Für dieses Dokument behalten wir uns alle Urheberrechte vor. Es darf auch auszugsweise weder vervielfältigt noch Dritten in irgendeiner Form zugänglich gemacht werden.

Sockel
Base B 40 46 8*7

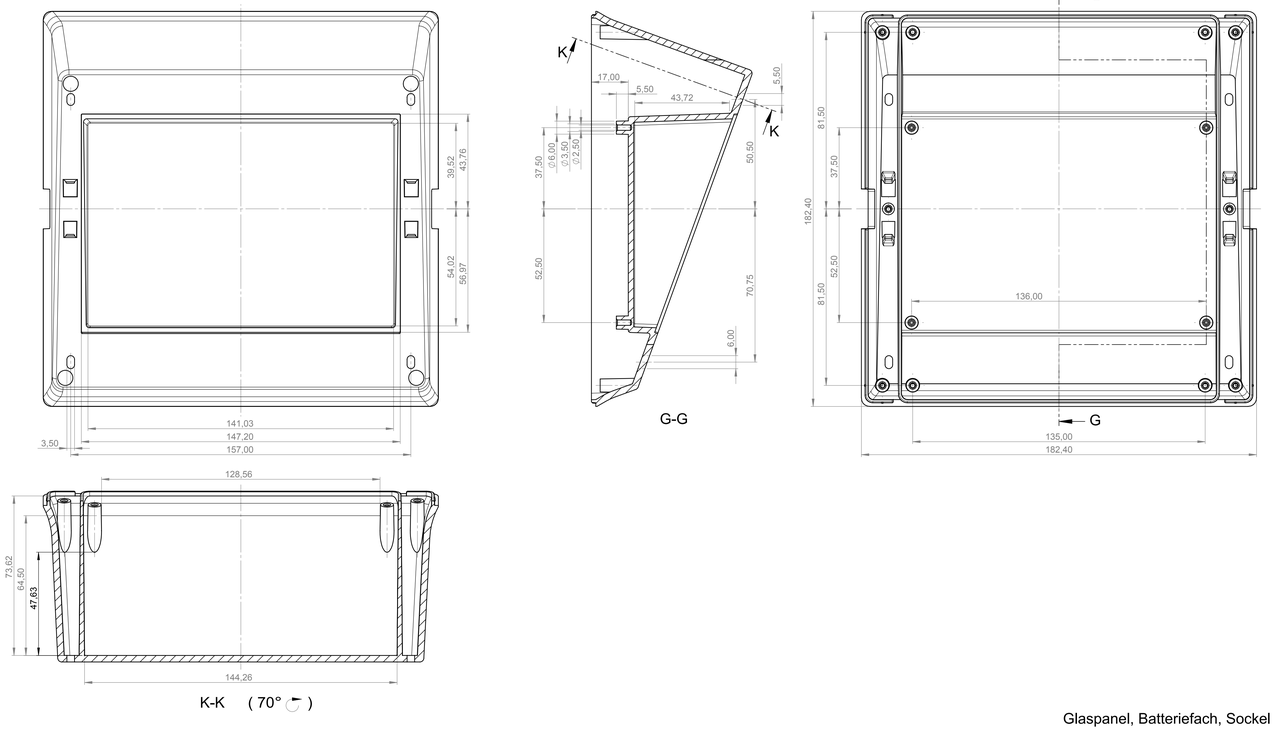


Platine Unterteil
PCB bottom part

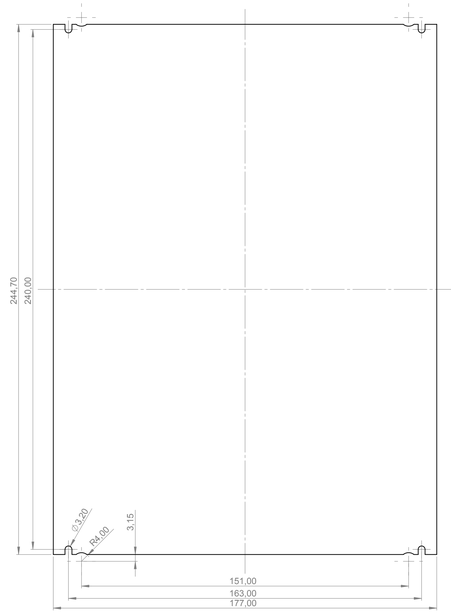

Platine Unterteil mit Batteriefach
PCB bottom part with battery compartment

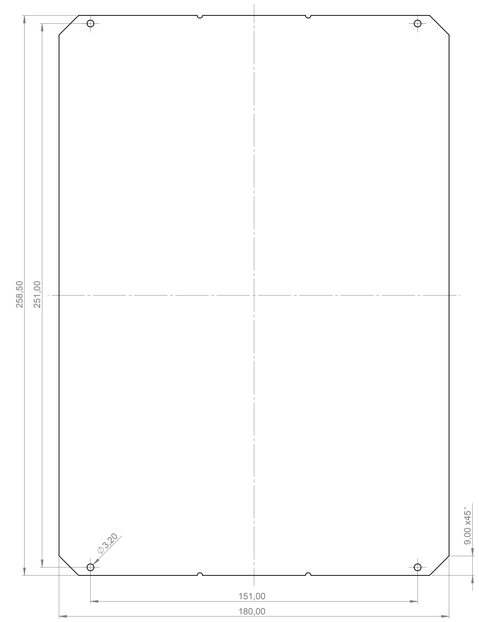

**Unterteil flach, Ausf. II**
**Bottom part flat, vers.II**

Sockeldeckel für Arretierung
Base cover

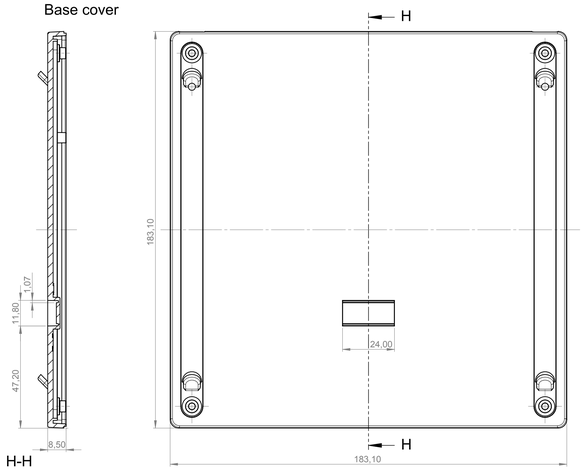


Platine Sockel
PCB base

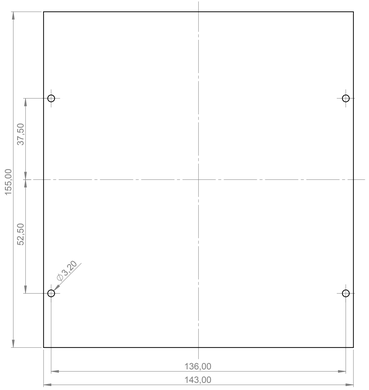

Glaspanel, Batteriefach, Sockel
Glass panel, battery compartment, base A-A

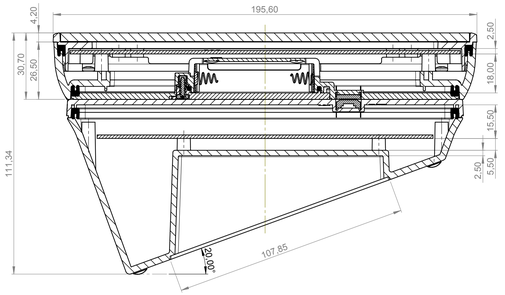

Frontplatte ABS, Batteriefach, Sockel
Front panel ABS, battery compartment, base A-A

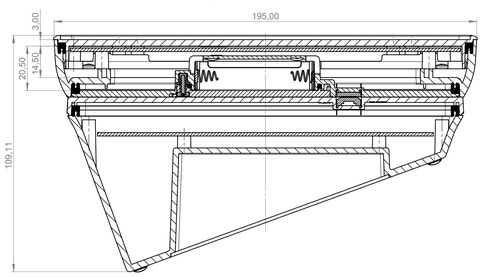

Glaspanel, Bodenplatte mit Griffmulde, Sockel
Glass panel, bottom panel with handle recess, base A-A

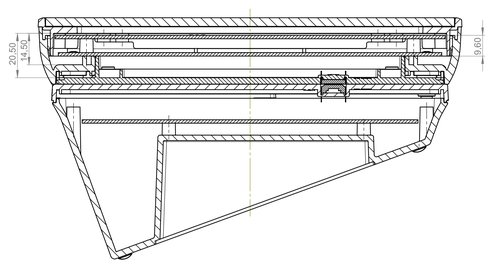

Frontplatte ABS, Bodenplatte mit Griffmulde, Sockel
Front panel ABS, bottom panel with handle recess, base A-A

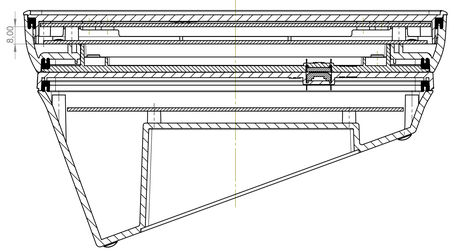

Glaspanel, Bodenplatte mit Rastleiste, Sockel
Glass panel, bottom panel with snap-in strips, base A-A

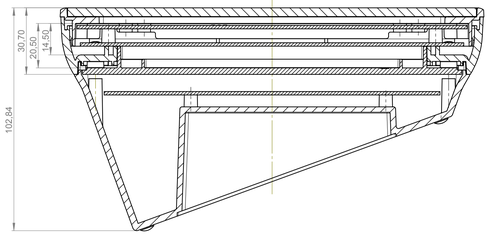

Frontplatte ABS, Bodenplatte mit Rastleiste, Sockel
Front panel ABS, bottom panel with snap-in strips, base A-A

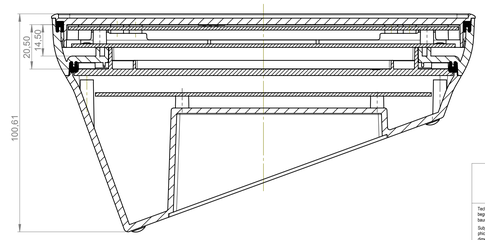

| | | | | |
|---|---|---|---|---|
| Informationskopie<br>wird nicht aktualisiert<br>Copy for Information<br>will not be updated | Bearb. am: 28.06.11<br>Ersteller: Hasselb<br>Freigabe:<br>Rev. Index: 2<br>Stand: | Material:<br>Farbe: | Toleranzen:<br>DIN 16901 T130<br>Zeichnungsart:<br>KUNDE | DIN 6 Teil 2<br>Maßstab:<br>1:1 |
| Technische Änderungen vorbehalten. Irrtümer oder Druckfehler begründen keinen Anspruch auf Schadenersatz. Wichtige Einsatzmaße bitte direkt mit dem aktuellen Produkt abstimmen.<br>Subject to technical modification without prior notice. Typographical and other errors do not justify any claim for damages. All dimensions should be verified using an actual moulded part.<br>Sous reserve de modifications techniques. Toute erreur ou faute d'impression ne justifie aucune demande d'indemnisation. Nous prions les clients de vérifier les dimensions des composants avec les boîtiers avant le montage. | OKW GEHÄUSE SYSTEME | This document contains proprietary information of OKW Gehäusesysteme GmbH and is intended subject to the conditions that the information is retained in confidence not be reproduced or copied and not be used or incorporated in any product.<br>INTERFACE-TERMINAL L<br>Vers.II flat, glass panel, front panel ABS<br>B4046*** | | Bearbeiter:<br>Hasselb<br>Dateiname:<br>00011980 |
| | | Für dieses Dokument behalten wir uns alle Urheberrechte vor. Es darf auch auszugsweise weder vervielfältigt noch Dritten in irgendeiner Form zugänglich gemacht werden. | | |