A 90 53 1. .

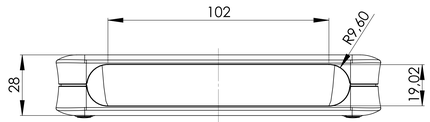

A 90 53 1. . mit Zwischenring (A 91 53 . . .)
A 90 53 1. . with intermediate ring (A 91 53 . . .)

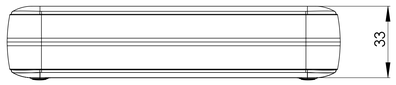

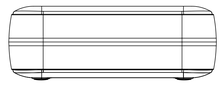

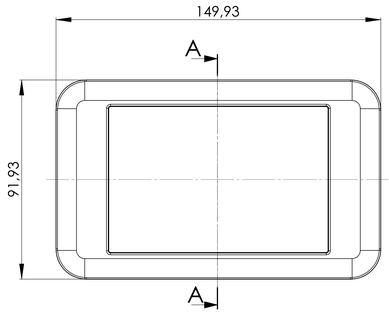

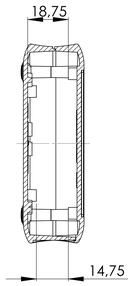

A-A
with battery component

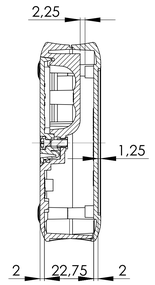

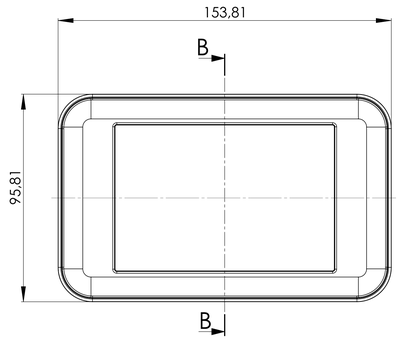

B-B

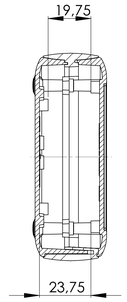

B-B
with battery compartment

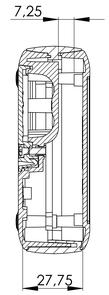

Oberteil
Top-Part

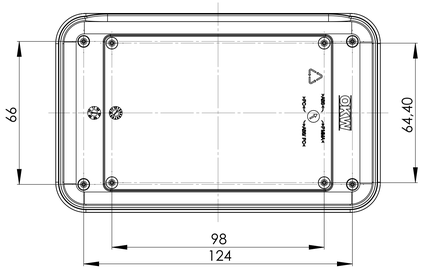

Unterteil
Bottom-Part

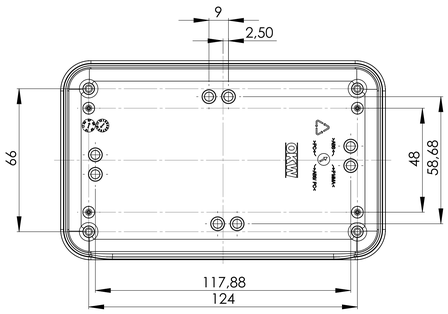

Unterteil mit Batteriefach 4x1,5V
Bottom-Part with battery-compartment 4x1,5V

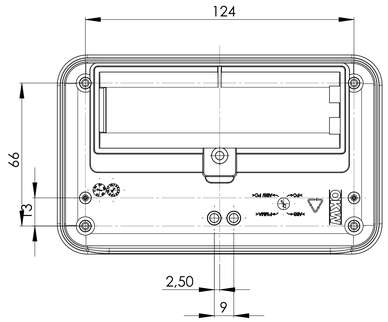

Platine OT
P C B

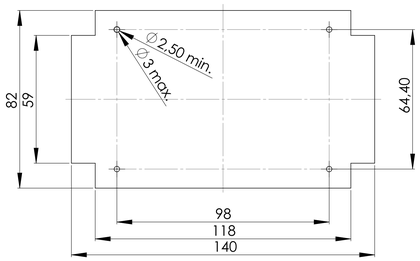

Platine UT
P C B

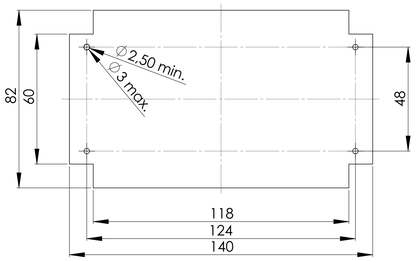

Folientastatur
membrane keyboard

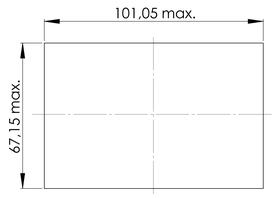

Platine UT Batteriefach
P C B battery-compartment

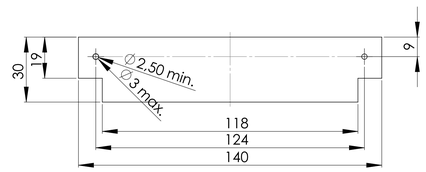

Informationskopie wird nicht aktualisiert Copy for information will not be updated	Bearb. am: 02.03.09 Ersteller: Herrich Freigabe: Rev. Index: 2 Stand:	Material:	Toleranzen: DIN 16901 T130	DIN 6 Teil 2
		Farbe:	Zeichnungsart: KUNDE	Maßstab: 1 : 1
Technische Änderungen vorbehalten. Irrtümer oder Druckfehler ausgeschlossen. Die Richtigkeit der Maßangaben ist nach baumäßiger Mitte direkt mit dem aktuellen Produkt abzustimmen. Subject to technical modification without prior notice. Typographical and other errors do not justify any claim for damages. All dimensions should be verified using an actual moulded part. Sous reserve de modifications techniques. Toute erreur ou faute d'impression ne justifie aucune demande d'indemnisation. Nous prions les clients de verifier les dimensions des composants avec les boitiers avant la montage.		This document contains proprietary information of OKW Gehäusesysteme GmbH and is tendered subject to the conditions that the information be retained in confidence and be reproduced or copied and not be used or incorporated in any product. Für dieses Dokument behalten wir uns alle Urheberrechte vor. Es darf auch auszugsweise weder vervielfältigt noch Dritten in irgendeiner Form zugänglich gemacht werden.	SOFT-CASE XL Vers. without / with intermediate ring A9053***	Bearbeiter: Hasselb Dateiname: 00009275